Euro	Usa	UK	CM	Width
33	2,5	2	21,1	8
34	3	2,5	21,76	8,15
35	3,5	3	22,42	8,3
36	4	3,5	23,08	8,45
37	5	4,5	23,74	8,6
37,5	-	-	24,07	8,675
38	5,5	5	24,4	8,75
38,5	-	-	24,73	8,825
39	6,5	6	25,06	8,9
39,5	-	-	25,39	8,975
40	7	6	25,72	9,5
40,5	7,5	6,5	26,05	9,575
41	8	7	26,38	9,2
41,5	8	7	26,71	9,275
42	8,5	7,5	27,04	9,35
42,5	9	8	27,37	9,425
43	9,5	8,5	27,7	9,5
43,5	10	9	28,03	9,575
44	10	9	28,36	9,65
44,5	10,5	9,5	28,69	9,725
45	11	10	29,02	9,8
45,5	11,5	10,5	29,35	9,875
46	12	11	29,68	9,95
47	12,5	12	30,34	10,1
48	13,5	12,5	31	10,25
49		13,5	31,66	10,4
50	15	14	32,32	10,55

Como escoger la talla adecuada.

Si llevas una talla inadecuada, puede que se te duerma el pie o que te duelan, si la talla es más pequeña de lo que precisas o que se te hagan ampollas, no tengas estabilidad y falta de rigidez, si la talla es más grande.

Puede que haya alguna excepción, pero lo normal es que la talla de zapato no coincida con la talla de la zapatilla de ciclismo, por tanto, no podrás pedir la misma talla que utilizas habitualmente en tu calzado para salir a la calle.

Por estos motivos es muy importante que elijas la zapatilla y la talla adecuada y para ello te damos los siguientes consejos de medición.

Nuestros consejos de medición:

- A la hora de calcular la medida del pie, lo mejor es que lo hagas por la noche, puesto que es cuando el pie tiene su tamaño más grande y, por tanto, será la mejor medida para saber qué tallaje has de escoger. Y recuerda que nunca deberá de ser ni más pequeño ni más grande
- Utiliza los calcetines que usarás con tus zapatillas nuevas cuando tomes las medidas.
- Mide ambos pies, las zapatillas aptas serán para el pie más grande.
- Si tienes a alguien para ayudarte a tomar la medida de tu pie, totalmente erguido o recto, es la mejor opción.

Pasos a seguir:

- Sitúate totalmente erguido con los pies encima de una hoja y contra la pared
- Con la ayuda de alguien dibuja el perfil de tu pie

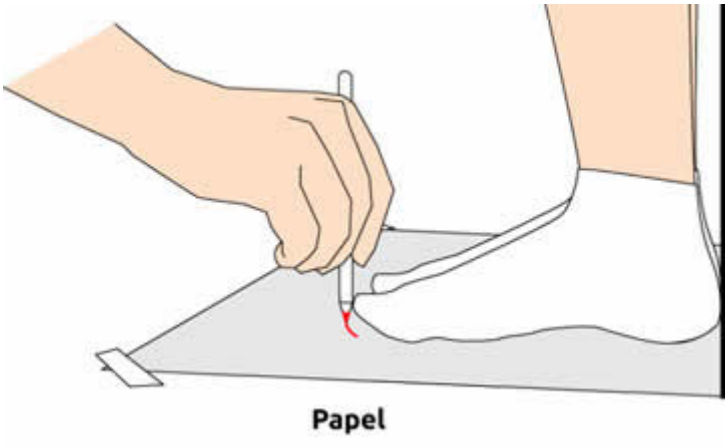
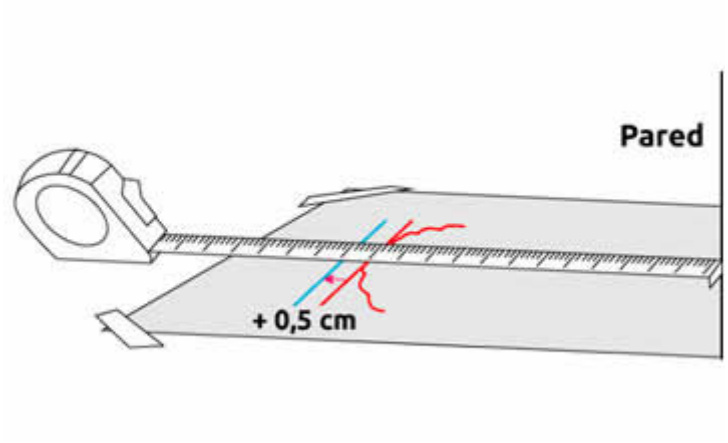
- Mide desde la pared hasta la parte más larga del pie (cm.)
- De las dos medidas obtenidas escoge la más larga y añade 0.5cm, con esto obtendrás tu talla ideal en cm.